Секция бактерицидной обработки воздуха SBS

Секция бактерицидная предназначена для обеззараживания воздуха ультрафиолетовым излучением непосредственно в канале воздуховода. Секции монтируется в любом положении. Корпус изготавливается из оцинкованной стали. В качестве ламп применяются бактерицидные газоразрядные ртутные лампы низкого давления, мощностью 75 Вт (питание 230В).

1 вариант подбора

Методика расчета(в соответствии с руководством Минздрава Р 3.531904-04, пр. 4)

$$N_л = \frac{Пр_в \times H_v \times K_з}{Ф_{бк.л} \times K_ф \times 3600}$$

$N_л$ – требуемое количество ламп; $Пр_в$ – расход воздуха, м³/ч.; H_v – требуемая объемная бактерицидная доза, Дж/м³.; $K_з$ – коэффициент запаса, равный 1,5; $Ф_{бк.л}$ – бактерицидный поток 1-й лампы, равный 26,5 Вт; $K_ф$ – коэффициент использования бактерицидного потока, равный 0,9;

Далее выбирается секция с большим, чем расчетный, суммарным количеством ламп. При этом расход воздуха через выбранную секцию не должен превышать максимально допустимого.

2 вариант подбора

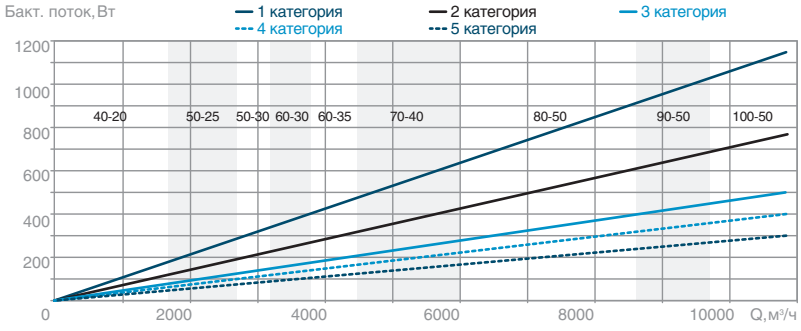

Обозначение характеристик

SBS-700×400/270

- Суммарный бактерицидный поток, Вт
- Присоединительные размеры фланца, мм
- Типовое обозначение секции

Классификация помещений

Помещения, которые должны быть оборудованы бактерицидными секциями для обеззараживания воздуха (согласно таблице Руководства Р 3.5.1904-04 Минздрава России)

Категория помещений	Типы помещений	Объемная бактерицидная доза Hv, дж/м³
1	Операционные, предоперационные, родильные, стериль-ные зоны ЦСО, детские палаты роддомов	385
2	Перевязочные, палаты реанимационных отделений, по-мещения нестерильных зон ЦСО, бактереологические и вирусологические лаборатории, фармацевтические цеха.	256
3	Палаты, кабинеты и другие помещения ЛПУ (не включен¬ные в 1 и 2 категории)	167
4	Детские игровые комнаты, школьные классы, бытовые по¬мещения промышленных и общественных зданий с боль¬шим скоплением людей при длительном пребывании.	130
5	Курительные комнаты, общественные туалеты и лестнич¬ные площадки помещений ЛПУ	105

Габаритные размеры и масса

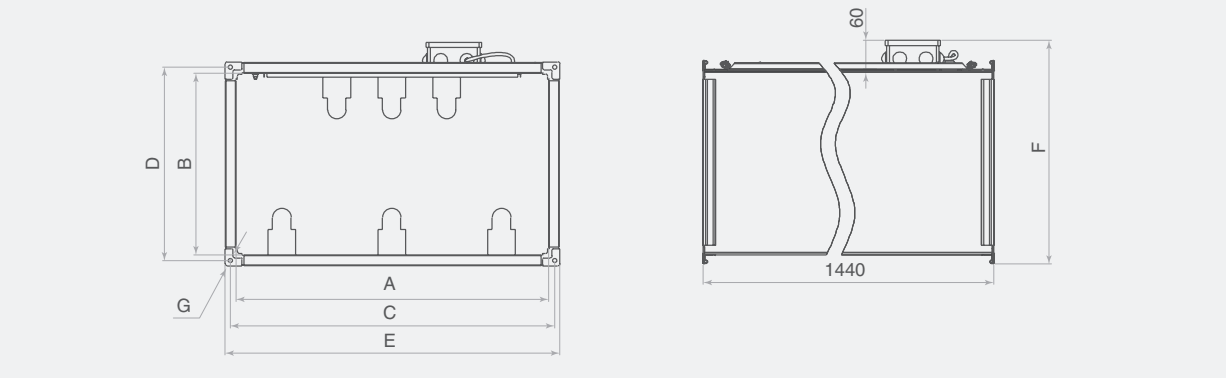

Типоразмер	Сумм. бакт. поток, Вт*	Произв., м²/час	A, мм	B, мм	C, мм	D, мм	E, мм	F, мм	G, мм	Кол-во ламп, шт.	Общ. потр. мощн., кВт	Масса, кг
SBS-400×200	143	1700	400	200	220	420	280	440	9	9	0,675	42
	95									6	0,45	33,5
	63									4	0,3	27,4
	32									2	0,15	21,3
SBS-500×250	159	2700	500	250	270	520	330	540	9	10	0,75	48,5
	111									7	0,525	40,5
	63									4	0,3	31,5
	32									2	0,15	25,4
SBS-500×300	174	3200	500	300	320	520	380	540	9	11	0,825	51,5
	111									7	0,525	41,5
	79									5	0,375	36,2
	47									3	0,225	30,1
SBS-600×300	190	3800	600	300	320	620	380	640	9	12	0,9	57,7
	127									8	0,6	47
	79									5	0,375	38,8
	47									3	0,225	32,7
SBS-600×350	222	4500	600	350	370	620	430	640	9	14	1,05	65
	143									9	0,675	52,4
	95									6	0,45	45,3
	63									4	0,3	39,2
SBS-700×400	270	6000	700	400	420	720	480	740	9	17	1,275	91,5
	174									11	0,825	75,3
	111									7	0,525	64,5
	63									4	0,3	55,4
SBS-800×500	302	8600	800	500	520	820	580	840	9	19	1,425	103,5
	206									13	0,975	88
	127									8	0,6	74
	79									5	0,375	64,9
SBS-900×500	365	9700	900	500	530	930	580	960	11	23	1,725	118,5
	238									15	1,125	97
	159									10	0,75	83,2
	95									6	0,45	71
SBS-1000×500	397	10800	1000	500	530	1030	580	1060	11	25	1,875	127,3
	270									17	1,275	105,7
	190									12	0,9	92,2
	111									7	0,525	77

Примечания: ** - с учетом коэффициента запаса и коэффициента использования бактерицидного потока.*